糸魚川市組織・機構（令和８年４月１日）

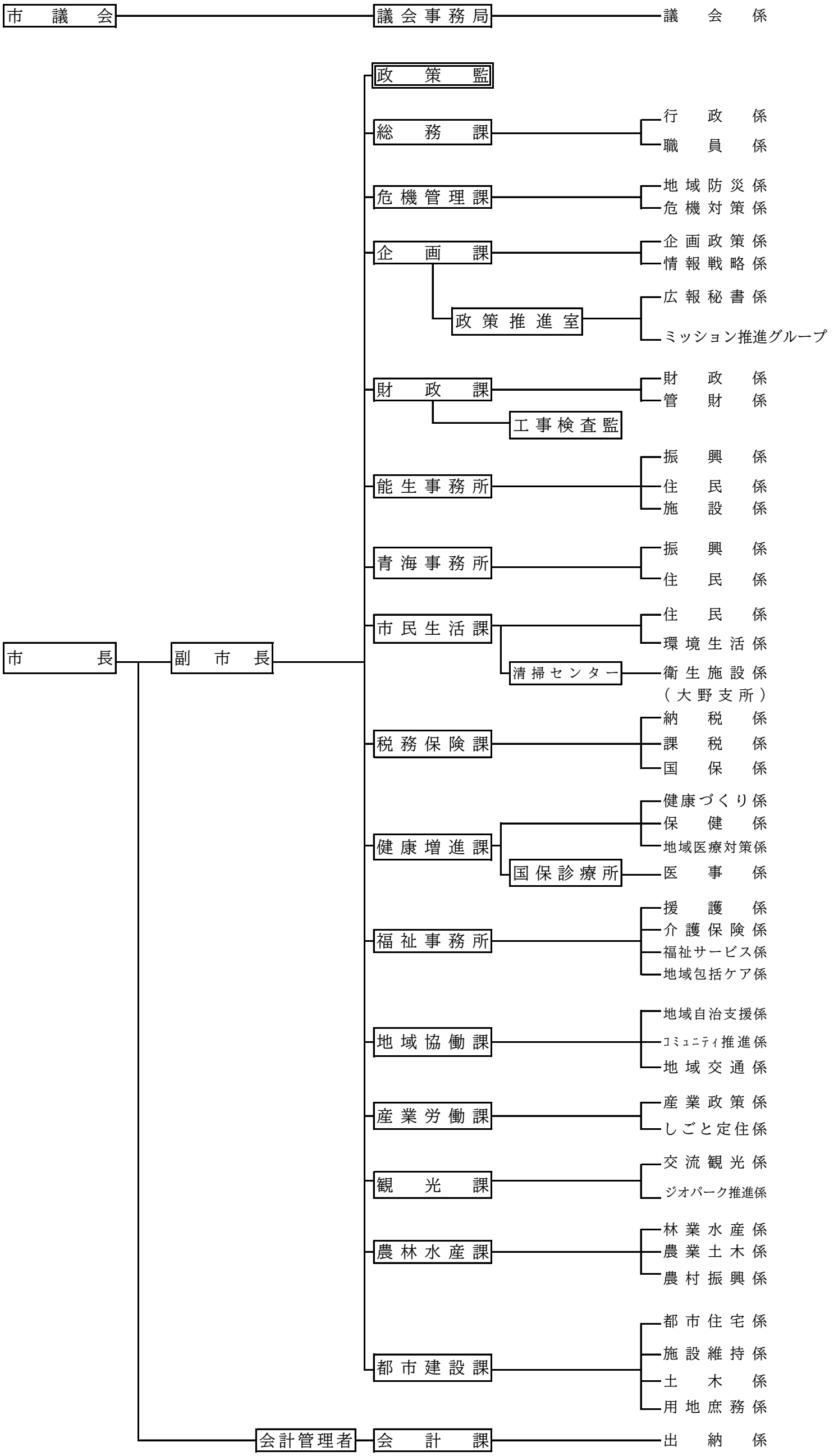

- 公営企業管理者（市長）
  - ガス水道局
    - 経営係
    - お客さま係
    - ガス水道整備係
    - ガス水道管理係
    - 能生ガス水道係
    - 下水道管理係
    - 下水道施設係

- 教育委員会
  - 教育長
    - 教育委員会事務局
      - 教育次長
      - こども家庭課
        - 管理係
        - 能生学校給食センター
        - こども家庭センター
          - 子育て支援係
          - 親子健康係
        - 保育園
        - 幼稚園
        - 子育て支援センター
        - めだか園
        - 能生児童館
        - 小学校
        - 中学校
        - 特別支援学校
      - 学校教育課
        - 理科教育センター
        - 施設係
        - 庶務係
        - こども教育係
      - 文化スポーツ課
        - 中央公民館
          - 社会教育係（図書館係含）（文化ホール係含）
            - 糸魚川市民図書館
            - 能生図書館
            - 青海図書館
            - 糸魚川市民会館
            - 青海総合文化会館
            - ビーチホールまがたま
            - 能生マリンホール
          - （社会教育係）
        - スポーツ振興係
        - 文化財係
          - 糸魚川歴史民俗資料館
          - 能生歴史民俗資料館
          - 県史跡相馬御風宅
          - 長者ケ原考古館
        - 博物館
          - 博物館係
            - 糸魚川フォッサマグナミュージアム

- 農業委員会
  - 農業委員会事務局
    - 農業委員会係
- 監査委員
  - 監査委員事務局
    - 監査係
- 選挙管理委員会
  - 選挙管理委員会事務局
    - 選挙係
- 固定資産評価審査委員会
  - 固定資産評価審査委員会事務局

- 消防本部
  - 消防長
    - 消防総務課
      - 庶務係
      - 予防係
      - 危険物係
    - 消防署
      - 警防課
        - 通信指令係
        - 救急係
        - 警防救助係
        - 管理係
      - 第1～3中隊
        - 本署
        - 能生分署
        - 青海分署
        - 早川分遣所