換気設備　機器一覧表

機器番号	設置場所		機器名称	型　式	容量 仕様	電源（50Ｈｚ）					形状寸法（m/m）			運転重量	台数	備考 （参考型番）
	階	室　名				定格出力	(kW)	種別	相（φ）	電圧（V）	W	L	H	(Kg)		
HEX-1	1階	フィットネスルーム　スタジオ	全熱交換器ﾕﾆｯﾄ	天井埋込ﾀﾞｸﾄ形	200φ×650CMH×150Pa　24時間換気機能利用		0.28×2		1	100	832	1110	387	55.0	4	VAM650GBS
	1階	和室			運転音：35.5dB　温度交換効率：76%											ｽｲｯﾁは電気設備へ支給
					コントロールスイッチ　高性能フィルター　防振吊金具　その他標準付属品一式											
					24H換気設定風量：108CMH											
HEX-2	1階	フィットネスルーム　スタジオ	全熱交換器ﾕﾆｯﾄ	天井埋込ﾀﾞｸﾄ形	200φ×650CMH×150Pa		0.28×2		1	100	832	1110	387	55.0	4	VAM650GBS
	1階	脱衣・ロッカー室（A）			運転音：35.5dB　温度交換効率：76%											ｽｲｯﾁは電気設備へ支給
	1階	脱衣・ロッカー室（B）			コントロールスイッチ　高性能フィルター　防振吊金具　その他標準付属品一式											
HEX-3	1階	事務室	全熱交換器ﾕﾆｯﾄ	天井埋込ﾀﾞｸﾄ形	150φ×350CMH×150Pa　24時間換気機能利用		0.09×2		1	100	800	879	306	32.0	1	VAM350GBS
					運転音：31.5dB　温度交換効率：79%											ｽｲｯﾁは電気設備へ支給
					コントロールスイッチ　高性能フィルター　防振吊金具　その他標準付属品一式											
					24H換気設定風量：116CMH											
OF-1	1階	機械室	送風機	ｽﾄﾚｰﾄｼﾛｯｺﾌｧﾝ	消音ﾎﾞｯｸｽ形　ﾀﾞﾝﾊﾟｰ付ﾍﾞﾙﾄ掛　#3×800OCMH×300Pa		2.200	直結	3	200	743	850	705	152	1	BFS-800TBD-50
					防振吊金具　その他標準付属品一式											EF-1と連動運転　（電気工事）
EF-1	1階	機械室	排風機	ｽﾄﾚｰﾄｼﾛｯｺﾌｧﾝ	消音ﾎﾞｯｸｽ形　ﾀﾞﾝﾊﾟｰ付ﾍﾞﾙﾄ掛　#3×6600CMH×300Pa		2.200	直結	3	200	743	850	705	152	1	BFS-800TBD-50
					防振吊金具　その他標準付属品一式											OF-1と連動運転　（電気工事）
EF-2	1階	浴室（A）　浴室（B）	排風機	ｽﾄﾚｰﾄｼﾛｯｺﾌｧﾝ	消音ﾎﾞｯｸｽ形耐湿ﾀｲﾌﾟ　ﾀﾞﾝﾊﾟｰ付ﾍﾞﾙﾄ掛　#2×1950CMH×200Pa		0.750	直結	3	200	587	700	585	72	2	BFS-350TBD-50
					防振吊金具　その他標準付属品一式											F-1と連動運転　（電気工事）
EF-3	1階	電気室	排風機	ｽﾄﾚｰﾄｼﾛｯｺﾌｧﾝ	標準形　200φ×850CMH×100Pa		0.120	直結	1	100	393	488	305	15.5	1	BFS-90SC
					ｻｰﾓｽｲｯﾁ　防振吊金具　その他標準付属品一式											サーモ運転　ｻｰﾓｽｲｯﾁは電気設備へ支給
EF-4	1階	廊下	送風機	ｽﾄﾚｰﾄｼﾛｯｺﾌｧﾝ	標準形　150φ×200CMH×80Pa		0.016	直結	1	100	335	223	225	6.0	1	BFS-30SC
					防振吊金具　その他標準付属品一式											F-3と連動運転　（電気工事）
F-1	1階	脱衣・ロッカー室（A）	送風機	ｽﾄﾚｰﾄｼﾛｯｺﾌｧﾝ	消音形　300φ×1800CMH×200Pa		0.750	直結	3	200	525	878	350	27	2	BFS-210TUC
	1階	脱衣・ロッカー室（B）			防振吊金具　その他標準付属品一式											EF-2と連動運転　（電気工事）
F-2	1階	廊下	排風機	天井換気扇	24H換気機能付　定風量ﾀｲﾌﾟ　150φ×500CMH×60Pa		0.058		1	100	380	380	250	7.5	2	VD-20ZLX8-C
					24H換気専用コントロールスイッチ（ON-OFF）											※浴室天井内加圧用
					その他標準付属品一式											ｽｲｯﾁは電気設備へ支給
F-3	1階	廊下	送風機	ｽﾄﾚｰﾄｼﾛｯｺﾌｧﾝ	標準形　150φ×200CMH×80Pa		0.016	直結	1	100	335	223	225	6.0	1	BFS-30SC
					防振吊金具　その他標準付属品一式											EF-4と連動運転　（電気工事）
VF-1	1階	便所（男）　便所（女）	排風機	天井換気扇	24H換気機能付　定風量ﾀｲﾌﾟ　150φ×500CMH×60Pa		0.058		1	100	380	380	250	7.5	2	VD-20ZLX8-C
					24H換気専用コントロールスイッチ											ｽｲｯﾁは電気設備へ支給
					その他標準付属品一式											
					24H換気設定風量：100CMH											
VF-2	1階	エントランスホール	排風機	天井換気扇	ｲﾝﾃﾘｱ格子ﾀｲﾌﾟ　150φ×300CMH×60Pa		0.042		1	100	380	380	243	5.9	1	VD-20ZX8-C
					標準付属品一式											
VF-3	1階	多目的ＷＣ	排風機	天井換気扇	低騒音ﾀｲﾌﾟ　150φ×300CMH×60Pa		0.039		1	100	390	390	240	4.1	1	VD-20ZC7
					標準付属品一式											
VF-4	1階	職員用ロッカー室（A）	排風機	天井換気扇	ｲﾝﾃﾘｱ格子ﾀｲﾌﾟ　150φ×200CMH×60Pa		0.026		1	100	335	335	243	5.0	4	VD-18ZX8-C
	1階	職員用ロッカー室（B）			標準付属品一式											
	1階	収納　自販機スペース														
VF-5	1階	リネン庫	排風機	天井換気扇	ｲﾝﾃﾘｱ格子ﾀｲﾌﾟ　100φ×100CMH×60Pa		0.021		1	100	335	335	204	3.6	1	VD-15ZXP8-C
					標準付属品一式											
VF-6	1階	便所（A）　便所（B）	排風機	天井換気扇	低騒音ﾀｲﾌﾟ　100φ×80CMH×60Pa		0.014		1	100	286	286	195	1.6	2	VD-13ZC7
					標準付属品一式											

フィルターユニット一覧表

記号	系統	処理風量 m3/h	仕様	数量	備考
a	機械室	8,000	ろ材交換型塩害防止中性能フィルター	1	
			ﾒｲﾝﾌｨﾙﾀｰ：平均補修率比色法65%以上　外形寸法：610W×610H×150D～3個		
			ﾌﾟﾚﾌｨﾙﾀｰ：平均補修率重量法80%以上		
			ﾌｨﾙﾀｰｹｰｼﾝｸﾞ：2130W×810H×950D（屋内天吊），点検口，差圧計，水抜共		
			予備ﾌｨﾙﾀｰ100%共		
b	脱衣・ロッカー室Ａ	650	ろ材交換型塩害防止中性能フィルター	6	
	脱衣・ロッカー室Ｂ		ﾒｲﾝﾌｨﾙﾀｰ：平均補修率比色法65%以上　外形寸法：610W×305H×150D～1個		
	フィットネスルーム		ﾌﾟﾚﾌｨﾙﾀｰ：平均補修率重量法80%以上		
	スタジオ		ﾌｨﾙﾀｰｹｰｼﾝｸﾞ：710W×510H×350D（屋内天吊），点検口，差圧計共		
			予備ﾌｨﾙﾀｰ100%共		
c	事務室	350	ろ材交換型塩害防止中性能フィルター	1	
			ﾒｲﾝﾌｨﾙﾀｰ：平均補修率比色法65%以上　外形寸法：610W×305H×150D～1個		
			ﾌﾟﾚﾌｨﾙﾀｰ：平均補修率重量法80%以上		
			ﾌｨﾙﾀｰｹｰｼﾝｸﾞ：710W×510H×350D（屋内天吊），点検口，差圧計共		
			予備ﾌｨﾙﾀｰ100%共		
d	エントランスホール	4,200	ろ材交換型塩害防止中性能フィルター	1	
			ﾒｲﾝﾌｨﾙﾀｰ：平均補修率比色法65%以上　外形寸法：610W×610H×150D～2個		
			ﾌﾟﾚﾌｨﾙﾀｰ：平均補修率重量法80%以上		
			ﾌｨﾙﾀｰｹｰｼﾝｸﾞ：1320W×810H×350D（屋内天吊），点検口，差圧計，水抜共		
			予備ﾌｨﾙﾀｰ100%共		
e	和室（５０帖）	1,300	ろ材交換型塩害防止中性能フィルター	1	
			ﾒｲﾝﾌｨﾙﾀｰ：平均補修率比色法65%以上　外形寸法：610W×305H×150D～2個		
			ﾌﾟﾚﾌｨﾙﾀｰ：平均補修率重量法80%以上		
			ﾌｨﾙﾀｰｹｰｼﾝｸﾞ：1320W×510H×350D（屋内天吊），点検口，差圧計，水抜共		
			予備ﾌｨﾙﾀｰ100%共		

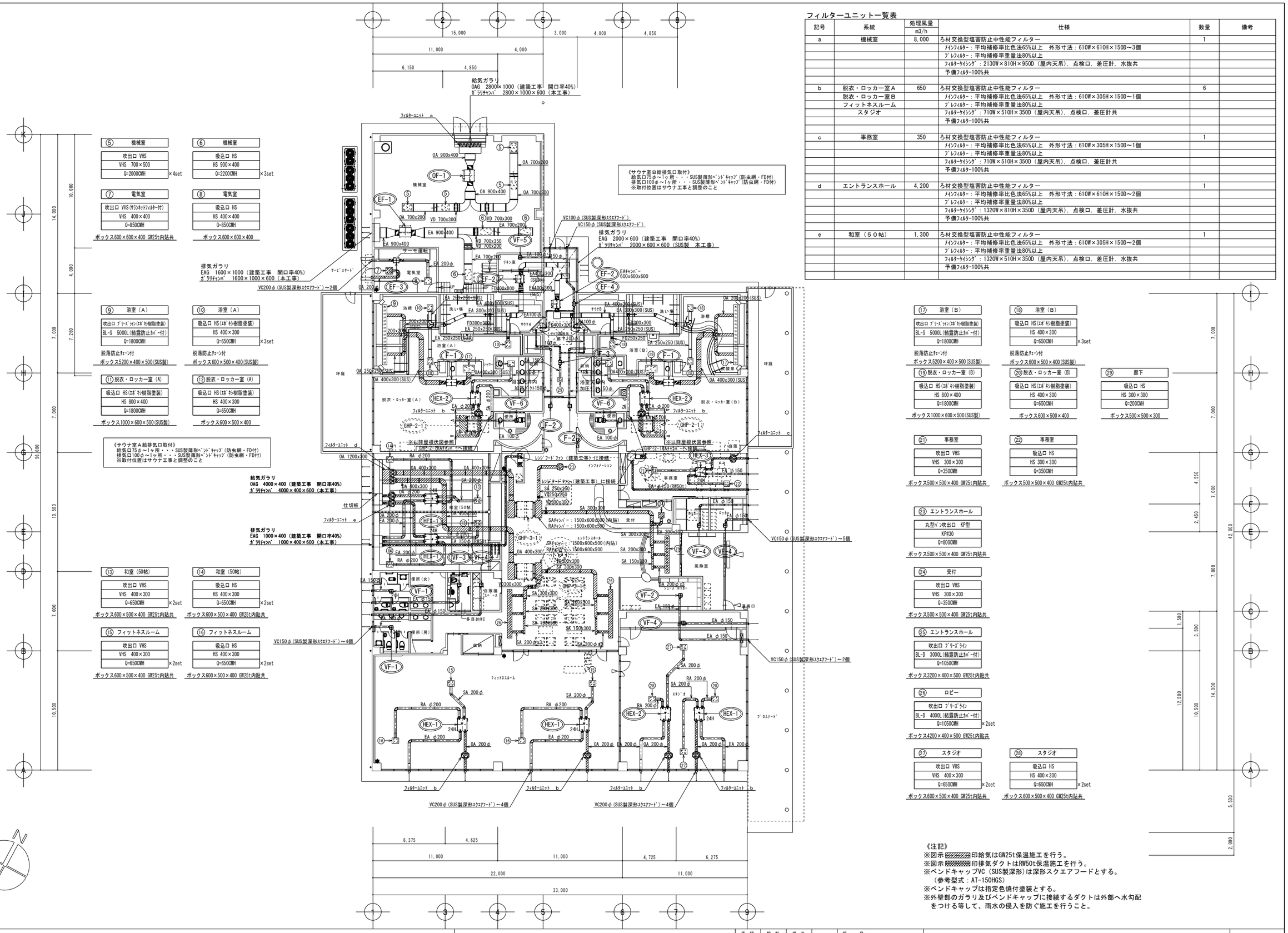

一級建築士事務所 株式会社 横須賀満夫建築設計事務所 一級建築士登録第４５４７４　横須賀満夫	承認	設計	担当		縮尺 1:150	工事名称	糸魚川市健康づくりセンター機械設備工事
					設計年月日	図面名称	換気設備　１階平面図
						No.	P－21

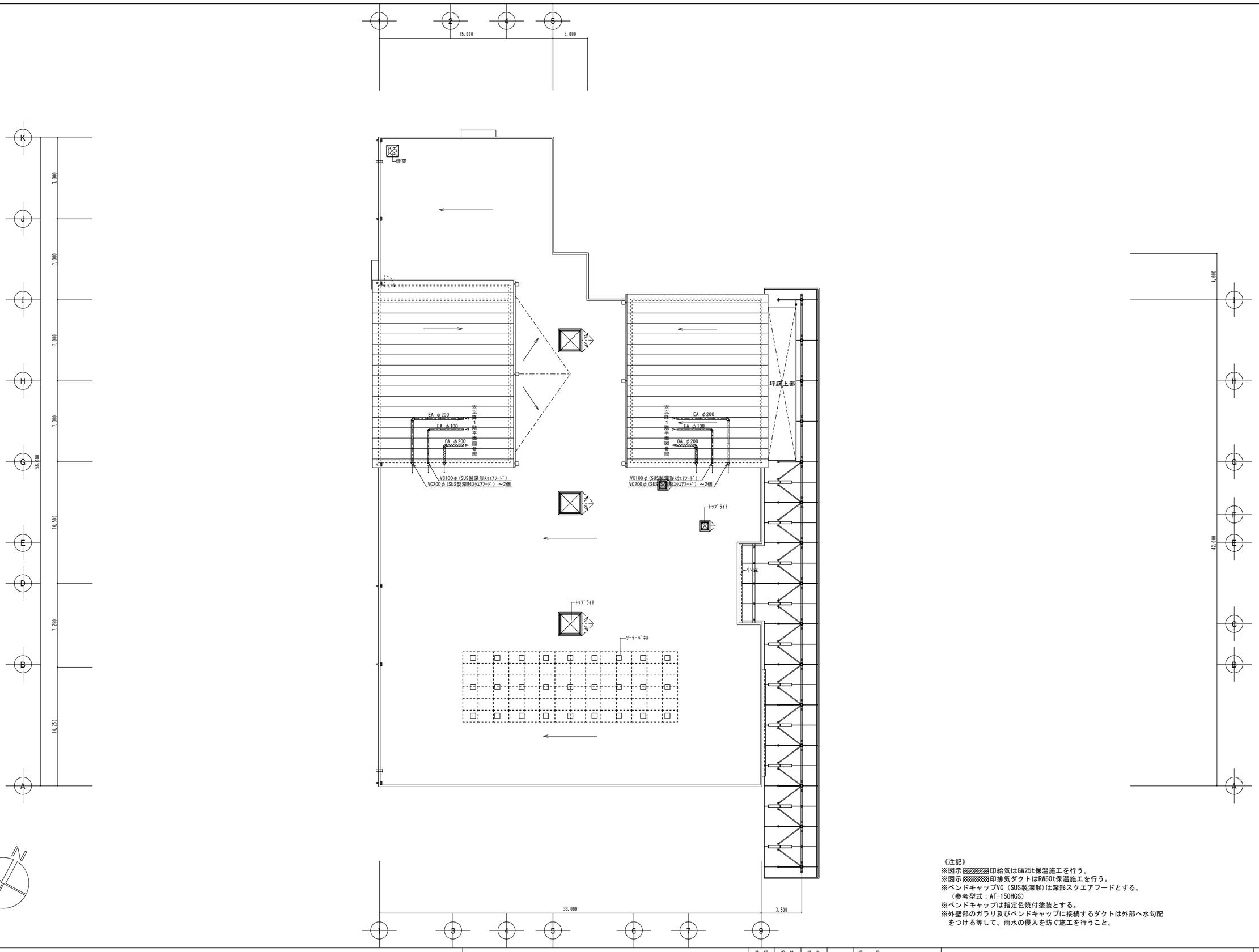

《注記》
※図示 ▨ 印給気はGW25t保温施工を行う。
※図示 ▩ 印排気ダクトはRW50t保温施工を行う。
※ベンドキャップVC（SUS製深形）は深形スクエアフードとする。
（参考型式：AT-150HGS）
※ベンドキャップは指定色焼付塗装とする。
※外壁部のガラリ及びベンドキャップに接続するダクトは外部へ水勾配をつける等して、雨水の侵入を防ぐ施工を行うこと。

一級建築士事務所
株式会社 横須賀満夫建築設計事務所
一級建築士登録第４５４７４ 横須賀満夫

承認	設計	担当	

縮尺 1:150
設計年月日

工事名称 糸魚川市健康づくりセンター機械設備工事
図面名称 換気設備 屋根伏図

No. P－22

ヘッダー

温水流量81L/min

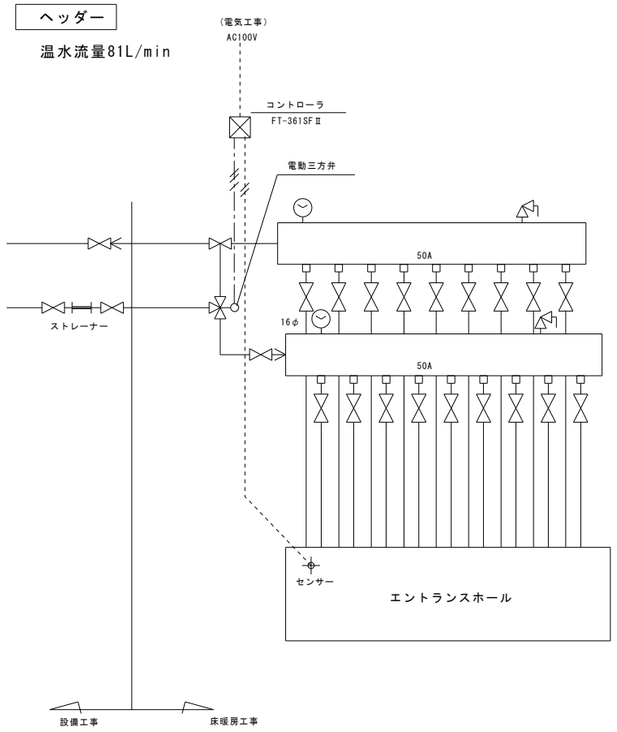

参考ヘッダー姿図　S＝NON

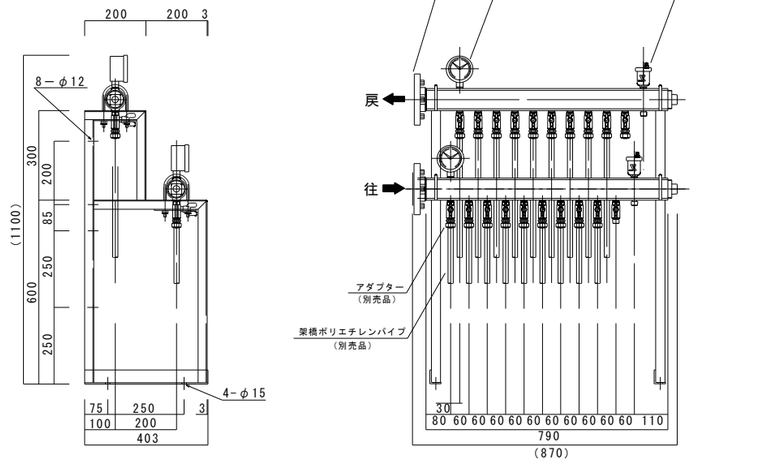

床暖房コントローラ姿図　S＝NON

ＦＴ－３６１ＳＦⅡ

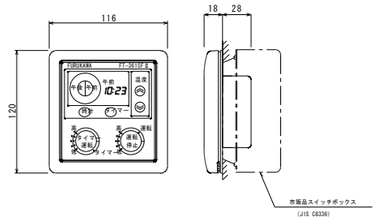

曲がり部詳細図　1/20

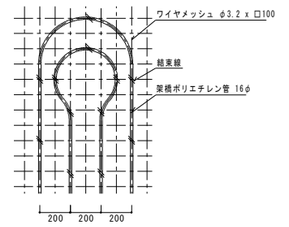

サーミスタ式測温抵抗体姿図　S=1/3

THE-5W型

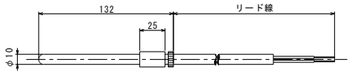

機器表

名　称	型　式	仕　様	数量	備考
キュアレックス	１６φ	呼び径16mm　外径21.5mm　肉厚2.0mm　　標準長 140m　質量0.117kg/m	9　巻	サンサニー工業
センサー	ＴＨＥ－５Ｗ	サーミスタ　埋設用	1　組	
ヘッダー	ＳＨＤ－５００９	９回路用　　５０Ａ	1　組	
コントローラ	ＦＴ－３６１ＳＦⅡ	１１６Ｗ　×１２０Ｈ　×１８Ｄ　　１５Ａ×２　　1φ100/200Ｖ	1　台	
三方弁		４０Ａ　　ＡＣ１００Ｖ	1　台	キッズ

施工に際しては，下記の様なクラック防止策の検討が必要となります。

1　目地入れ
2　十分なコンクリートの養生期間
3　鉄筋金網の敷設
4　仕上材施工前の通湯
5　通湯後のクラック補修

参考床断面図　S＝1/5

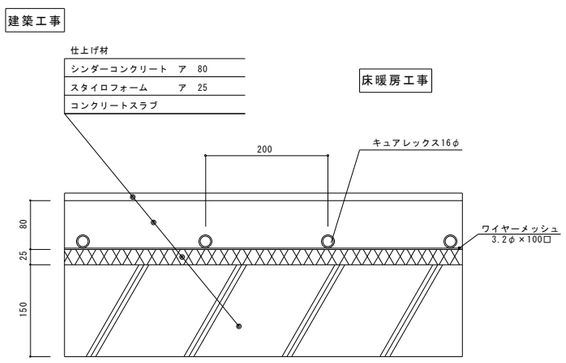

一級建築士事務所
株式会社　横須賀満夫建築設計事務所
一級建築士登録第４５４７４　　横須賀満夫

承認	設計	担当	

縮尺　1:5, 1:3, 1:20

設計年月日

工事名称　糸魚川市健康づくりセンター機械設備工事

図面名称　床暖房設備　機器表等床暖房設備図

No. Ｐ－２３

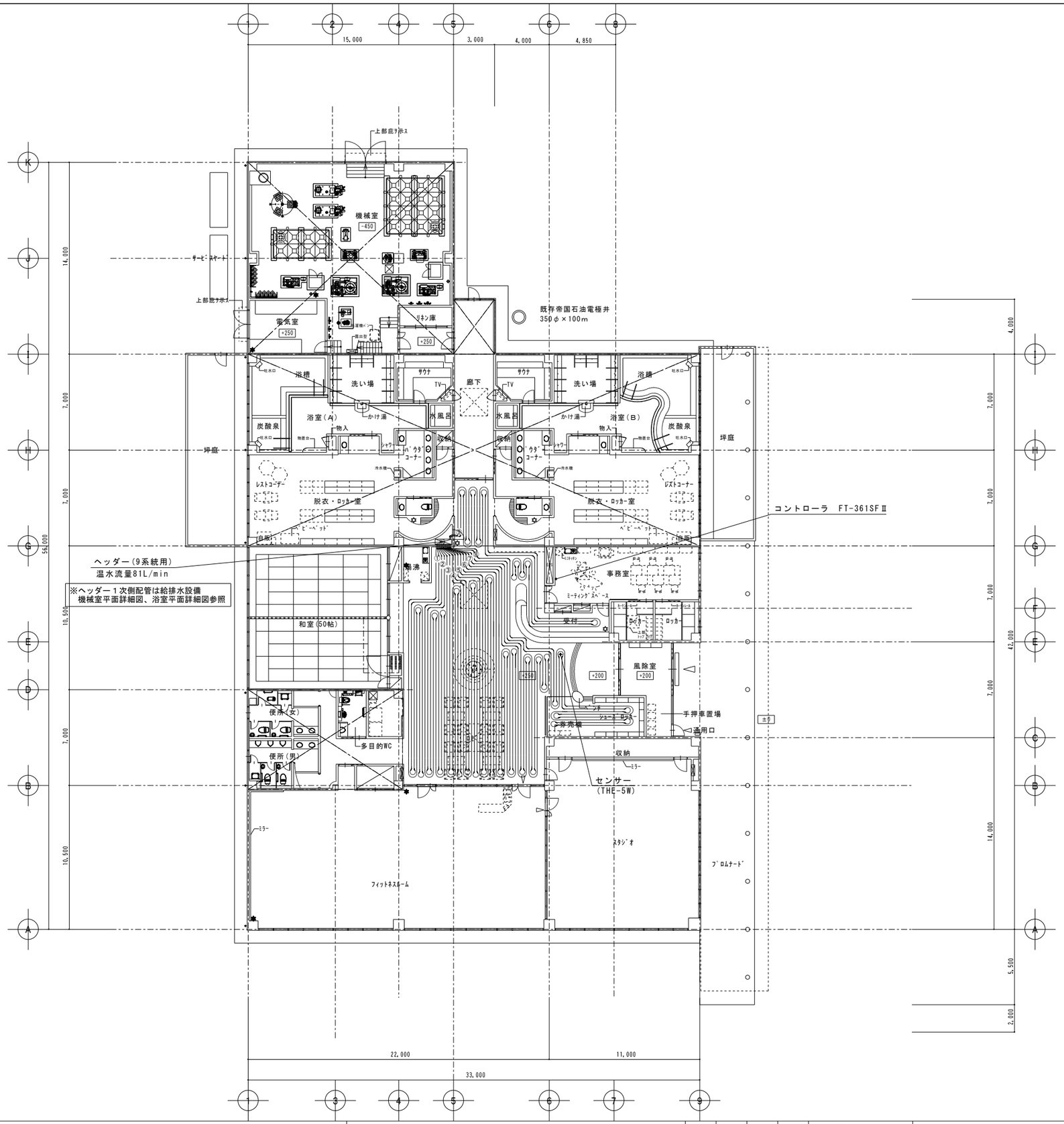

＊注意事項

○施工時、ヘッダー付近過熱防止のため、キュアレックス管に、さや管にて配管工事をすることとする。

○一次側、６０℃以下、圧力０．３MPa以下で供給のこととする。

ヘッダーからの配管長さ
（架橋ポリエチレンパイプ16φ）

①	エントランスホール	91m
②	エントランスホール	112m
③	エントランスホール	101m
④	エントランスホール	105m
⑤	エントランスホール	108m
⑥	エントランスホール	100m
⑦	エントランスホール	113m
⑧	シューズロッカー	106m
⑨	受付他	114m

一級建築士事務所
株式会社 横須賀満夫建築設計事務所
一級建築士登録第４５４７４ 横須賀満夫

承認	設計	担当	

縮尺 1:150
設計年月日

工事名称 糸魚川市健康づくりセンター機械設備工事
図面名称 床暖房設備 １階平面図

No. P－24

動力負荷表

盤名称	幹線系統	負荷 機械記号	負荷 名称	負荷 電気方式	負荷 容量（KW）	回路記号	MCB容量 AF/AT	備考
P－1		BH－1	ボイラー	3－200	2．0	A2	50／20	
		BH－1	ボイラー	〃	2．0	A2	50／20	
		PU－1	上水加圧給水ポンプ	〃	2．2	A2	50／20	
		HPU－1	温水加圧給水ポンプ	〃	2．2	A2	50／20	
		PHW－1	一次側給湯循環ポンプ	〃	0．75	C2	50／15	
		PHW－2	二次側給湯循環ポンプ	〃	0．25	C2	50／15	
		PHW－3	温水循環ポンプ	〃	0．25	C2	50／15	
		PHW－4	浴槽加温循環ポンプ	〃	3．7	C2	50／30	
		PHW－5	床暖房循環ポンプ	〃	2．2	C2	50／20	
		WF－1	一般浴槽ろ過器NO．1	〃	6．9 KVA	A2	100／75	
		WF－2	一般浴槽ろ過器NO．2	〃	6．9 KVA	A2	100／75	
		WF－3	炭酸浴槽ろ過器NO．1	〃	1．5 KVA	A2	50／20	
		WF－4	炭酸浴槽ろ過器NO．2	〃	1．5 KVA	A2	50／20	
		CO－3	人工炭酸泉製造装置NO．1	〃	1．1	A2	50／15	
		CO－4	人工炭酸泉製造装置NO．2	〃	1．1	A2	50／15	
		NU－1	滅菌装置	〃	0．5	A2	50／15	
			自動制御盤	1－200		A2	50／15	
			操作回路	1－200		I1	30／15	
	TR							
		SA－3	炭酸ガスボンベ調整器NO．1	1－100	0．4	A1	30／10	
		SA－4	炭酸ガスボンベ調整器NO．2	〃	0．4	A1	30／10	

操作回路凡例

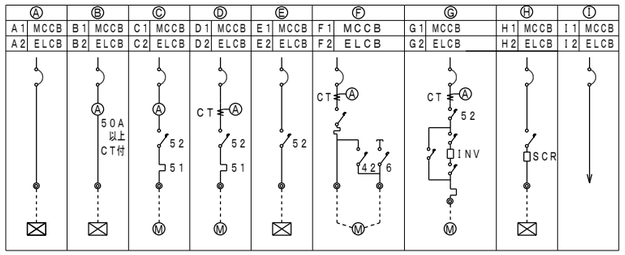

動力盤一覧表

記号	形状	盤寸法 W	盤寸法 H	盤寸法 D	備考
P－1	自立	1200	1950	400	一括警報出力

1階管理図 S=1/50

一級建築士事務所
株式会社 横須賀満夫建築設計事務所
一級建築士登録第45474 横須賀満夫

承認	設計	担当	

縮尺

設計年月日

工事名称 糸魚川市健康づくりセンター機械設備工事

図面名称 動力二次側設備 負荷表

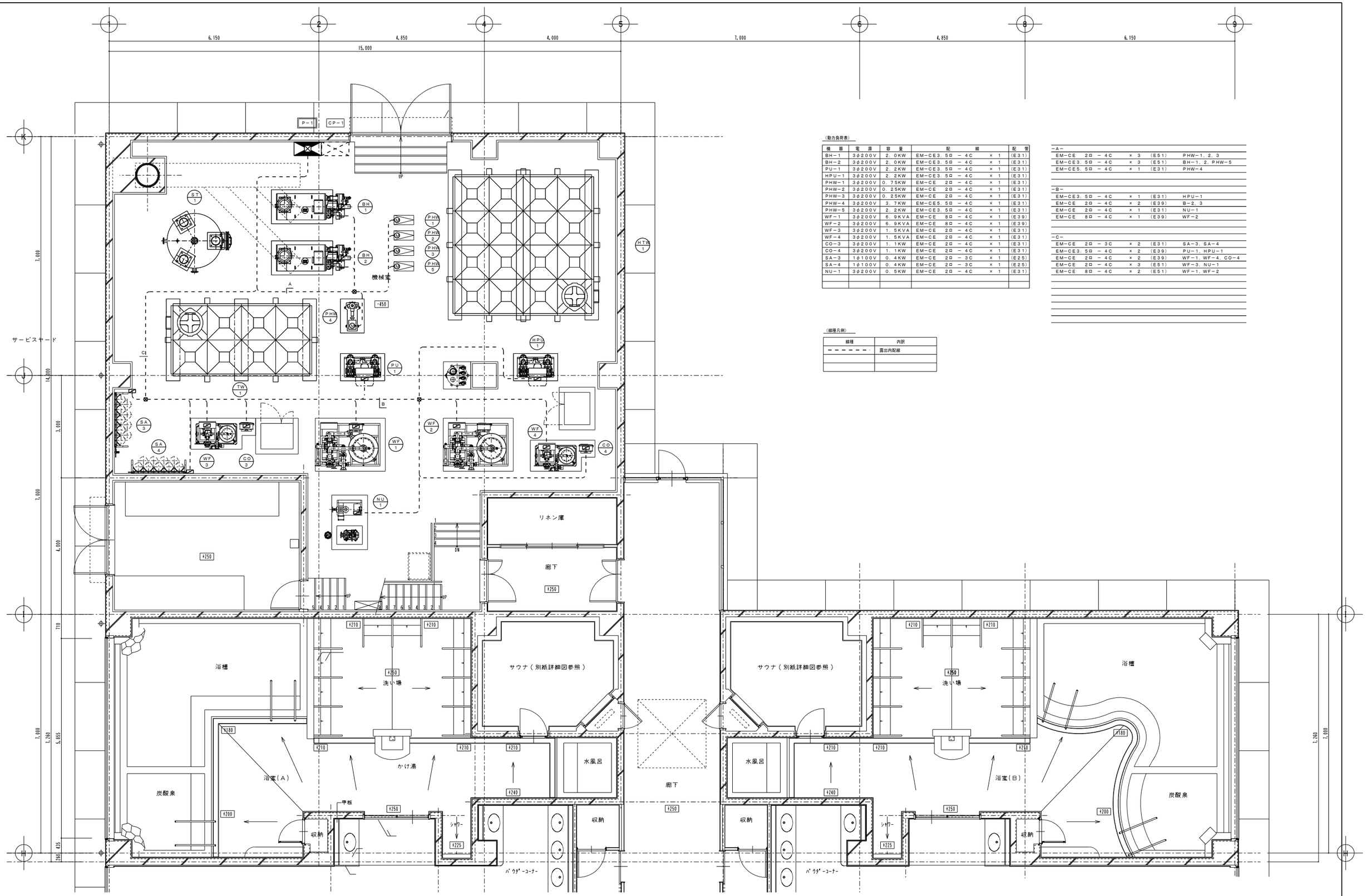

（動力負荷表）

機　器	電　源	容　量	配　線	配　管
BH－1	3φ200V	2．0KW	EM－CE3．5□ － 4C × 1	(E31)
BH－2	3φ200V	2．0KW	EM－CE3．5□ － 4C × 1	(E31)
PU－1	3φ200V	2．2KW	EM－CE3．5□ － 4C × 1	(E31)
HPU－1	3φ200V	2．2KW	EM－CE3．5□ － 4C × 1	(E31)
PHW－1	3φ200V	0．75KW	EM－CE 2□ － 4C × 1	(E31)
PHW－2	3φ200V	0．25KW	EM－CE 2□ － 4C × 1	(E31)
PHW－3	3φ200V	0．25KW	EM－CE 2□ － 4C × 1	(E31)
PHW－4	3φ200V	3．7KW	EM－CE5．5□ － 4C × 1	(E31)
PHW－5	3φ200V	2．2KW	EM－CE3．5□ － 4C × 1	(E31)
WF－1	3φ200V	6．9KVA	EM－CE 8□ － 4C × 1	(E39)
WF－2	3φ200V	6．9KVA	EM－CE 8□ － 4C × 1	(E39)
WF－3	3φ200V	1．5KVA	EM－CE 2□ － 4C × 1	(E31)
WF－4	3φ200V	1．5KVA	EM－CE 2□ － 4C × 1	(E31)
CO－3	3φ200V	1．1KW	EM－CE 2□ － 4C × 1	(E31)
CO－4	3φ200V	1．1KW	EM－CE 2□ － 4C × 1	(E31)
SA－3	1φ100V	0．4KW	EM－CE 2□ － 3C × 1	(E25)
SA－4	1φ100V	0．4KW	EM－CE 2□ － 3C × 1	(E25)
NU－1	3φ200V	0．5KW	EM－CE 2□ － 4C × 1	(E31)

（線種凡例）

線種	内訳
- - - - - - -	露出内配線

－A－				
EM－CE 2□ － 4C	× 3	(E51)	PHW－1，2，3	
EM－CE3．5□ － 4C	× 3	(E51)	BH－1，2，PHW－5	
EM－CE5．5□ － 4C	× 1	(E31)	PHW－4	
－B－				
EM－CE3．5□ － 4C	× 1	(E31)	HPU－1	
EM－CE 2□ － 4C	× 2	(E39)	B－2，3	
EM－CE 2□ － 4C	× 1	(E31)	NU－1	
EM－CE 8□ － 4C	× 1	(E39)	WF－2	
－C－				
EM－CE 2□ － 3C	× 2	(E31)	SA－3，SA－4	
EM－CE3．5□ － 4C	× 2	(E39)	PU－1，HPU－1	
EM－CE 2□ － 4C	× 2	(E39)	WF－1，WF－4，CO－4	
EM－CE 2□ － 4C	× 3	(E51)	WF－3，NU－1	
EM－CE 8□ － 4C	× 2	(E51)	WF－1，WF－2	

一級建築士事務所
株式会社　横須賀満夫建築設計事務所
一級建築士登録第４５４７４　横須賀満夫

承認	設計	担当	

縮尺　1:50
設計年月日

工事名称　糸魚川市健康づくりセンター機械設備工事
図面名称　動力設備　機械室平面図

No. P－26

水槽監視　1ｓｅｔ

系　統	制御盤	備　考
TW－1	CP－1	

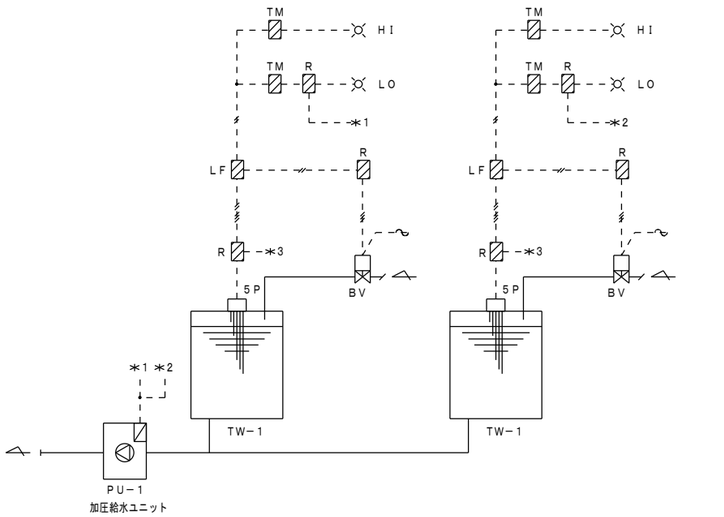

制御項目
1．電極棒によるレベル監視及び補給水弁開閉制御を行う。
　また、加圧給水ユニットの空転防止を行う。
2．掃除スイッチにより、№1，2自動の切換を行う。

還水槽制御　1ｓｅｔ

系　統	制御盤	備　考
HTW－1	CP－1	

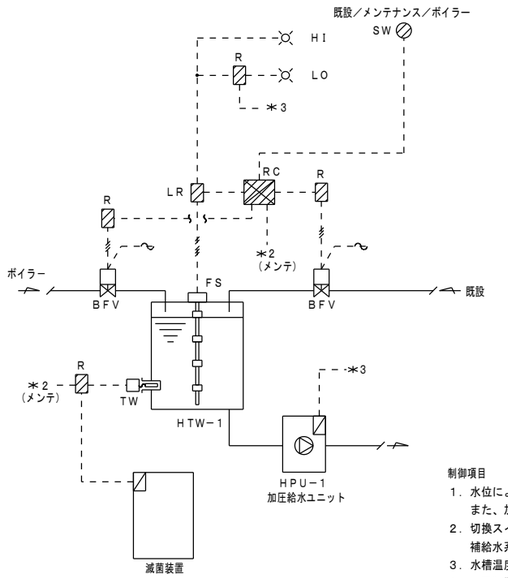

制御項目
1．水位による補給水弁開閉制御を行う。
　また、加圧給水ユニットの空転防止を行う。
2．切換スイッチにより、ボイラー系統／既設系統の
　補給水系統を切り換える。
3．水槽温度が５０℃以下の時、滅菌装置の運転を行う。
4．上下限警報

温水制御　1ｓｅｔ

系　統	制御盤	備　考
温水	CP－1	

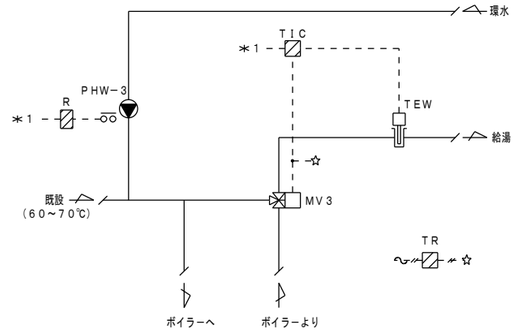

制御項目
1．送水温度により、温水三方弁の比例制御を行う。
　（送水温度５０℃以下になったら制御開始、通常時既設系統利用）
2．空調機停止時のインターロック制御

貯湯槽制御　1ｓｅｔ

系　統	制御盤	備　考
ST－1	CP－1	

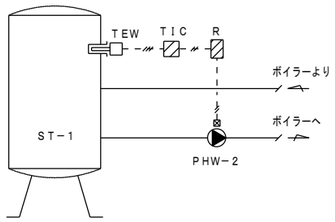

制御項目
1．槽内温度によるポンプ発停制御を行う。

床暖房制御　1ｓｅｔ

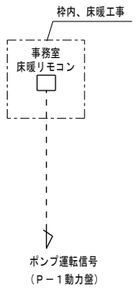

制御項目
1．床暖リモコンからのポンプ運転信号により
　ポンプの発停を行う。

警報表示　7ｓｅｔｓ

制御盤	備　考
一般浴ろ過機1	
一般浴ろ過機2	
炭酸浴ろ過機1	
炭酸浴ろ過機2	
人工炭酸泉製造装置1	
人工炭酸泉製造装置2	
動力制御盤P－1	

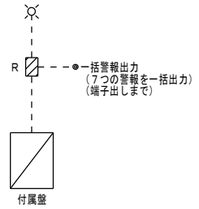

フィルター警報　10ｓｅｔｓ

制御盤	備　考
フィルター警報盤1	10ｓｅｔｓ

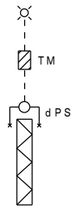

制御項目
1．警報表示

一級建築士事務所
株式会社　横須賀満夫建築設計事務所
一級建築士登録第４５４７４　横須賀満夫

承認	設計	担当	

縮尺
設計年月日

工事名称　糸魚川市健康づくりセンター機械設備工事
図面名称　自動制御設備　計装図（１）

自動制御機器表

記　号	名　　称	形　　番	備　　考
BFV	電動バタフライ弁	VY6961	
BV	電動ボール弁	VY6300	
dPS	差圧スイッチ	PYY-604	
FS	フロートスイッチ	GYY-FS	
LF	電極リレー	61F	
MDF	ダンパ操作器	MY6050A	
MV3	電動二方弁	VY54	
R	補助リレー	-	
RC	リレー回路	-	
TIC	温度指示調節計	R36	
TEW	挿入型温度検出器	TY7830	
TM	タイマー	-	
TR	トランス	AT72-J1	
TW	挿入型温度調節器	TY6800	
5P	電極保持器	-	

バルブ口径表

流　体　Ｗ２：冷温水（２方弁），Ｗ３：冷温水（３方弁），Ｓ２：蒸気（２方弁）
単位　Ｗ：流量［l/m］、Ｓ：［kg/h］、Ｐｉ／ΔＰ［kPa］

系　統　名	流　体	流　量	Ｐｉ	ΔＰ	ＣＶ	口径（Ａ）	備　考
温水　　三方弁	Ｗ３	－		－	－	６５	配管同径
ＴＷ－１　給水弁	Ｗ２	－		－	－	５０	配管同径，２台
ＨＴＷ－１　ボイラー系統二方弁	Ｗ２	－		－	－	６５	配管同径
ＨＴＷ－１　既設系統二方弁	Ｗ２	－		－	－	６５	配管同径

自動制御盤一覧表

記　　号	形　状	盤　寸　法			制　御　内　容	備　　考
		Ｗ	Ｈ	Ｄ		
ＣＰ－１	壁掛け	７００	１２００	２５０	水槽制御、温水制御 貯湯槽制御、還水槽制御、警報表示	
フィルター警報盤１	壁掛け	４００	６００	２５０	フィルター警報１０ｓｅｔｓ	

計装図凡例

1．－－－／－－－：電線又はケーブル（斜線は本数を示す）
2．－－－⊘－－－：シールドケーブル
3．－－－／－－－：ファンインターロック
4．－－－／－－－：低電圧電源（ＡＣ２４Ｖ）
5．－－－／－－－：電源（ＡＣ１００Ｖｏｒ２００Ｖ）
6．　　：制御盤内収納機器

一級建築士事務所
株式会社　横須賀満夫建築設計事務所
一級建築士登録第４５４７４　横須賀満夫

承認	設計	照査	

縮尺
設計年月日

工事名称　糸魚川市健康づくりセンター機械設備工事
図面名称　自動制御設備　計装図（２）

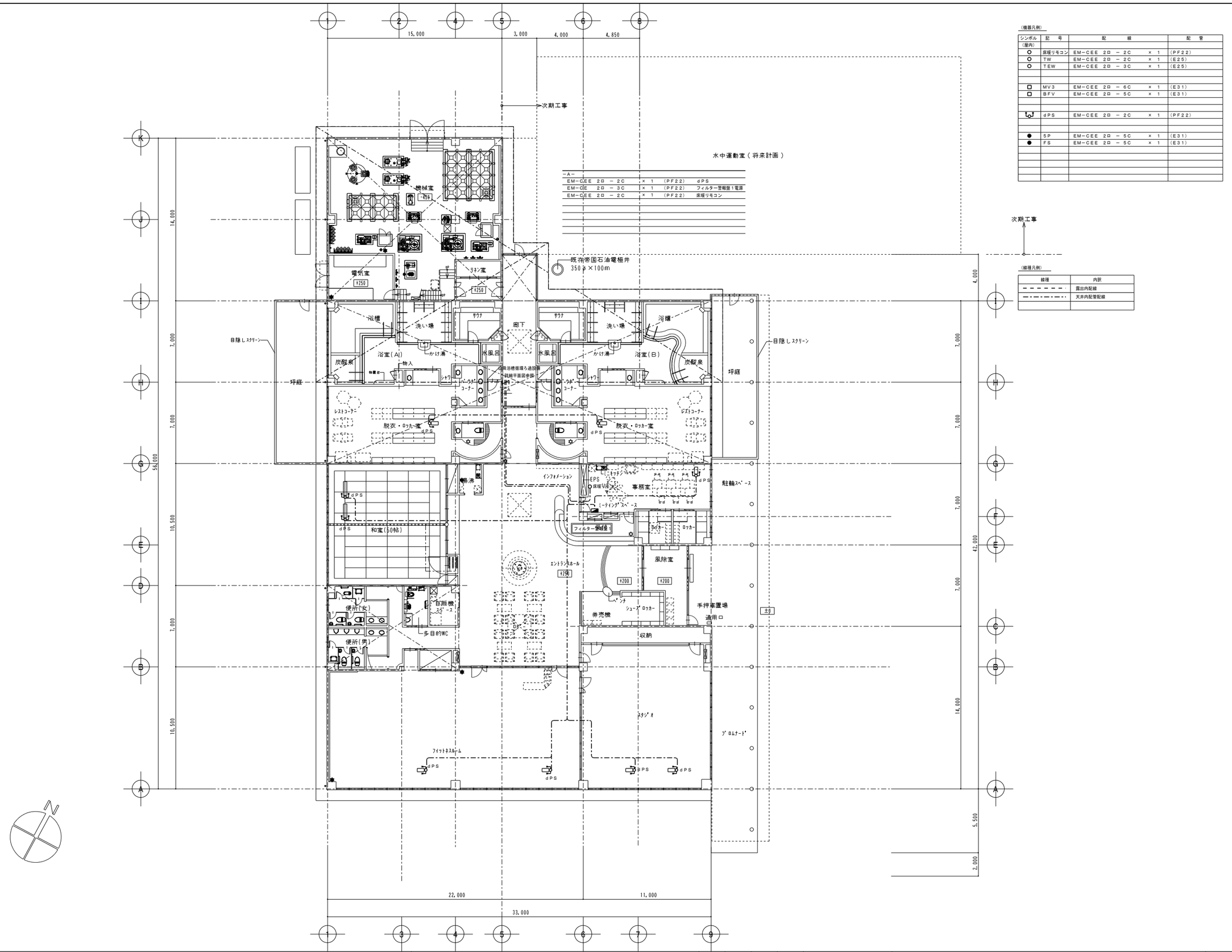

（機器凡例）

シンボル（屋内）	記号	配線	配管
○	床暖リモコン	EM−CEE 2ロ − 2C × 1	(PF22)
○	TW	EM−CEE 2ロ − 2C × 1	(E25)
○	TEW	EM−CEE 2ロ − 3C × 1	(E25)
□	MV3	EM−CEE 2ロ − 6C × 1	(E31)
□	BFV	EM−CEE 2ロ − 5C × 1	(E31)
dPS	dPS	EM−CEE 2ロ − 2C × 1	(PF22)
●	5P	EM−CEE 2ロ − 5C × 1	(E31)
●	FS	EM−CEE 2ロ − 5C × 1	(E31)

−A−

EM−CEE 2ロ − 2C	× 1	(PF22)	dPS
EM−CE 2ロ − 3C	× 1	(PF22)	フィルター警報盤１電源
EM−CEE 2ロ − 2C	× 1	(PF22)	床暖リモコン

（線種凡例）

線種	内訳
− − − − − −	露出内配線
−・−・−・−	天井内配管配線

一級建築士事務所		承認	設計	担当	縮尺 1:150
株式会社 横須賀満夫建築設計事務所					設計年月日
一級建築士登録第４５４７４	横須賀満夫				

工事名称　糸魚川市健康づくりセンター機械設備工事

図面名称　自動制御設備　１Ｆ平面図

No. P−29

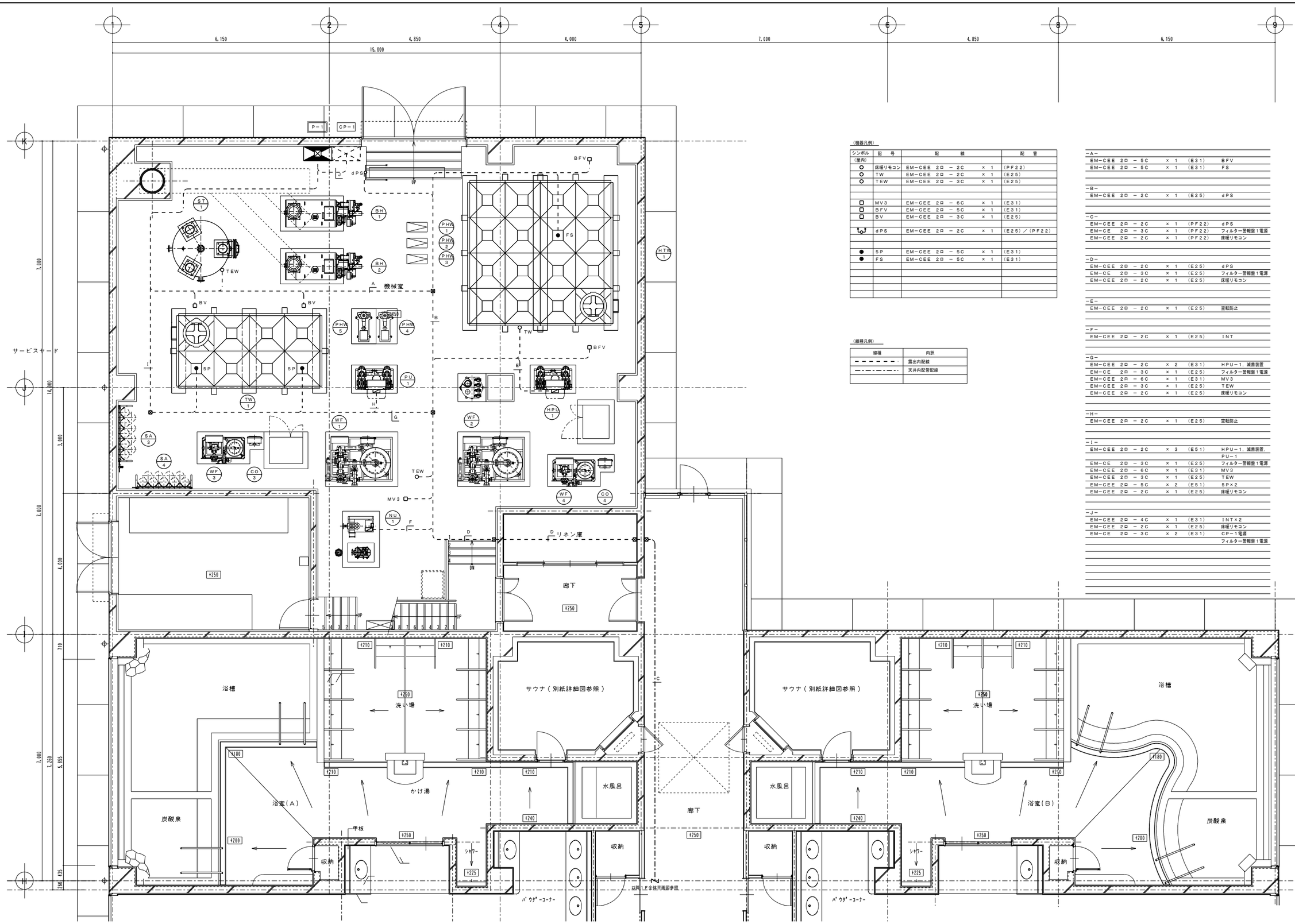

（機器凡例）

シンボル（屋内）	記　号	配　　線	配　管
○	床暖リモコン	EM−CEE　2ロ　−　2C　×　1	（PF22）
○	TW	EM−CEE　2ロ　−　2C　×　1	（E25）
○	TEW	EM−CEE　2ロ　−　3C　×　1	（E25）
□	MV3	EM−CEE　2ロ　−　6C　×　1	（E31）
□	BFV	EM−CEE　2ロ　−　5C　×　1	（E31）
□	BV	EM−CEE　2ロ　−　3C　×　1	（E25）
	dPS	EM−CEE　2ロ　−　2C　×　1	（E25）／（PF22）
●	5P	EM−CEE　2ロ　−　5C　×　1	（E31）
●	FS	EM−CEE　2ロ　−　5C　×　1	（E31）

（線種凡例）

線種	内訳
― ― ― ― ―	露出内配線
―・―・―・―	天井内配管配線

−A−

EM−CEE　2ロ　−　5C	×　1	（E31）	BFV
EM−CEE　2ロ　−　5C	×　1	（E31）	FS

−B−

EM−CEE　2ロ　−　2C	×　1	（E25）	dPS

−C−

EM−CEE　2ロ　−　2C	×　1	（PF22）	dPS
EM−CE　2ロ　−　3C	×　1	（PF22）	フィルター警報盤１電源
EM−CEE　2ロ　−　2C	×　1	（PF22）	床暖リモコン

−D−

EM−CEE　2ロ　−　2C	×　1	（E25）	dPS
EM−CE　2ロ　−　3C	×　1	（E25）	フィルター警報盤１電源
EM−CEE　2ロ　−　2C	×　1	（E25）	床暖リモコン

−E−

EM−CEE　2ロ　−　2C	×　1	（E25）	空転防止

−F−

EM−CEE　2ロ　−　2C	×　1	（E25）	INT

−G−

EM−CEE　2ロ　−　2C	×　2	（E31）	HPU−1，減菌装置
EM−CE　2ロ　−　3C	×　1	（E25）	フィルター警報盤１電源
EM−CEE　2ロ　−　6C	×　1	（E31）	MV3
EM−CEE　2ロ　−　3C	×　1	（E25）	TEW
EM−CEE　2ロ　−　2C	×　1	（E25）	床暖リモコン

−H−

EM−CEE　2ロ　−　2C	×　1	（E25）	空転防止

−I−

EM−CEE　2ロ　−　2C	×　3	（E51）	HPU−1，減菌装置，PU−1
EM−CE　2ロ　−　3C	×　1	（E25）	フィルター警報盤１電源
EM−CEE　2ロ　−　6C	×　1	（E31）	MV3
EM−CEE　2ロ　−　3C	×　1	（E25）	TEW
EM−CEE　2ロ　−　5C	×　2	（E51）	5P×2
EM−CEE　2ロ　−　2C	×　1	（E25）	床暖リモコン

−J−

EM−CEE　2ロ　−　4C	×　1	（E31）	INT×2
EM−CEE　2ロ　−　2C	×　1	（E25）	床暖リモコン
EM−CE　2ロ　−　3C	×　2	（E31）	CP−1電源 フィルター警報盤１電源

一級建築士事務所
株式会社　横須賀満夫建築設計事務所
一級建築士登録第４５４７４　横須賀満夫

承認	設計	担当	

縮尺　1:50
設計年月日

工事名称　糸魚川市健康づくりセンター機械設備工事
図面名称　浴槽循環ろ過設備　１階配管平面図

No.　P−30