糸魚川市組織・機構（令和4年4月1日）

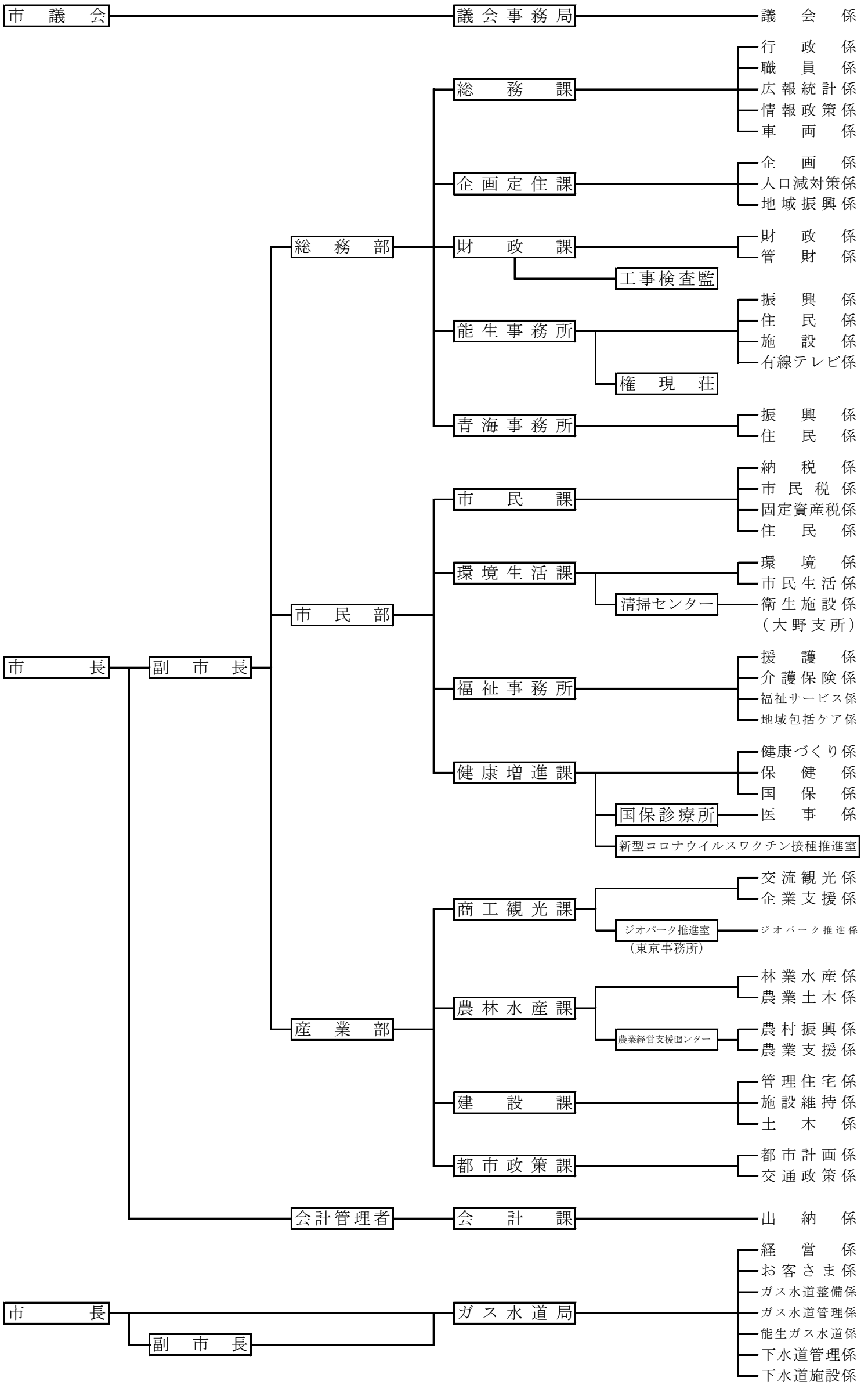

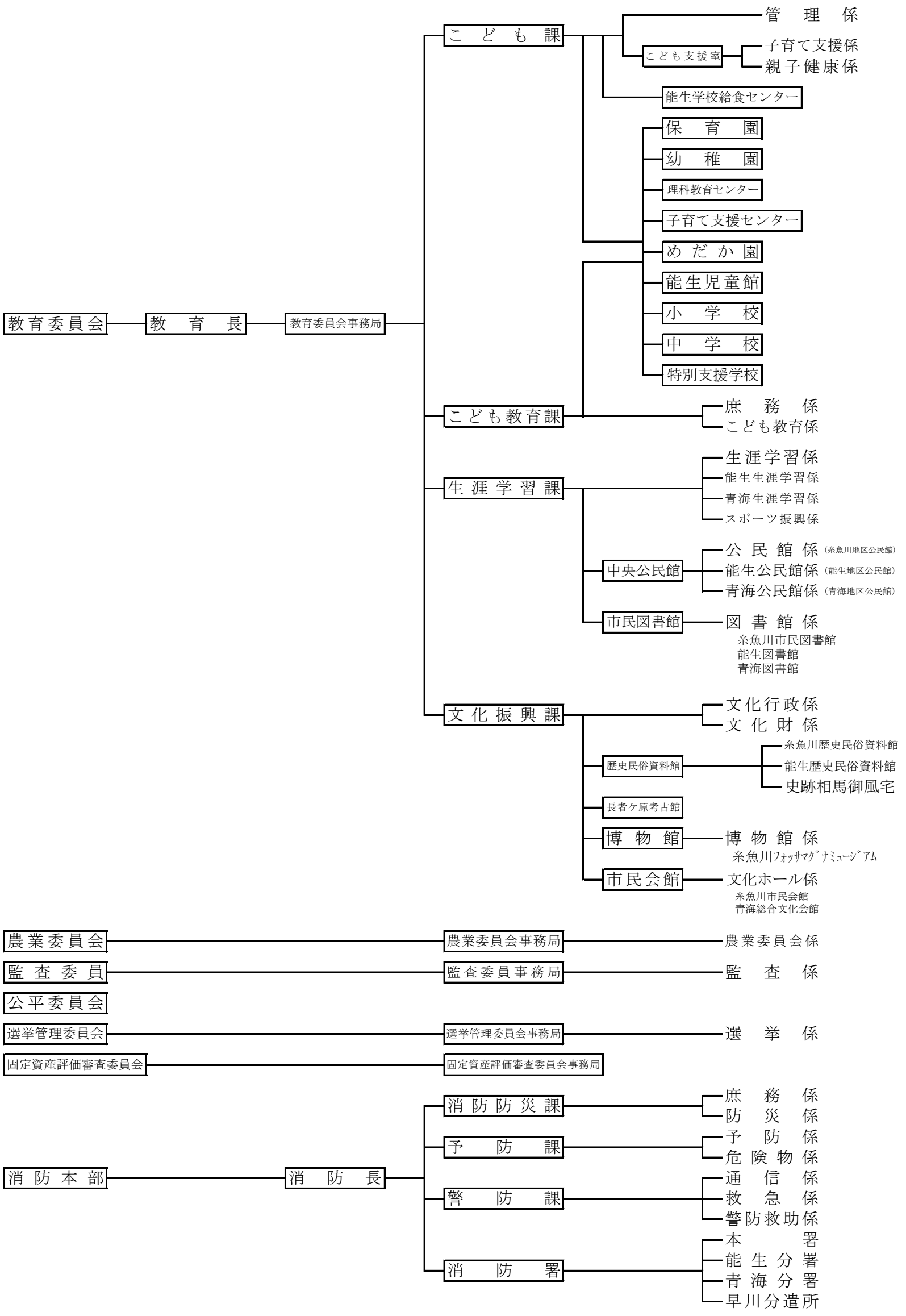
教育委員会
教育長
教育委員会事務局
こども課
管理係
こども支援室
子育て支援係
親子健康係
能生学校給食センター
保育園
幼稚園
理科教育センター
子育て支援センター
めだか園
能生児童館
小学校
中学校
特別支援学校
こども教育課
庶務係
こども教育係
生涯学習課
生涯学習係
能生生涯学習係
青海生涯学習係
スポーツ振興係
中央公民館
公民館係（糸魚川地区公民館）
能生公民館係（能生地区公民館）
青海公民館係（青海地区公民館）
市民図書館
図書館係
糸魚川市民図書館
能生図書館
青海図書館
文化振興課
文化行政係
文化財係
歴史民俗資料館
糸魚川歴史民俗資料館
能生歴史民俗資料館
史跡相馬御風宅
長者ケ原考古館
博物館
博物館係
糸魚川ﾌｫｯｻﾏｸﾞﾅﾐｭｰｼﾞｱﾑ
市民会館
文化ホール係
糸魚川市民会館
青海総合文化会館
農業委員会
農業委員会事務局
農業委員会係
監査委員
監査委員事務局
監査係
公平委員会
選挙管理委員会
選挙管理委員会事務局
選挙係
固定資産評価審査委員会
固定資産評価審査委員会事務局
消防本部
消防長
消防防災課
庶務係
防災係
予防課
予防係
危険物係
警防課
通信係
救急係
警防救助係
消防署
本署
能生分署
青海分署
早川分遣所